TAC継手

●各種の小形機器に対応する、小形継手シリーズです。
●小形ながら豊富なバリエーションを誇っています。

形状・仕様

共通仕様

使用流体		空気
使用圧力範囲	MPa	0～0.9注
保証耐圧力	MPa	1.35注

注：但し使用チューブの仕様数値を確認してください。
・ねじサイズM3×0.5, M5×0.8の推奨締付トルクはそれぞれ0.6N・m, 1.6N・mです。

ウレタンチューブ用継手

名称・形状		異径ニップル		
形式		NBF3-2BU (-HN) 注	NBF4-2BU (-HN) 注	NBF4-3BU-HN
配管接続口径		——		
適用チューブ	外径×内径mm	1.8×1-3×1.5	1.8×1-4×2.5	3×1.5-4×2.5
有効断面積	mm²	0.25		0.5
使用温度範囲	℃	0～60		
材質		ステンレス		
質量	g	0.5 (0.2) 注	0.6 (0.3) 注	0.3
備考	付属品	ホルダ1個付		——
	販売単位	1袋（10個入）		

注：形式に**-HN**が付きますとホルダなしとなります。
導電性ウレタンチューブ**U2A-B**には必ずホルダ付を使用してください。またホルダは別売でも用意しています。
（　）内質量は、**-HN**ホルダなし質量です。

●アディショナルパーツ

ホルダ　　質量：0.3g
注文形式：**H-2BU**（1袋10個入）

寸法図（mm）

異径ニップル

備考：**-HN**にはホルダは付きません。

●NBF3-2BU (-HN)

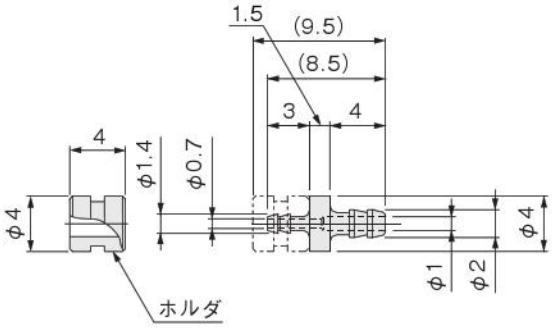

●NBF4-2BU (-HN)

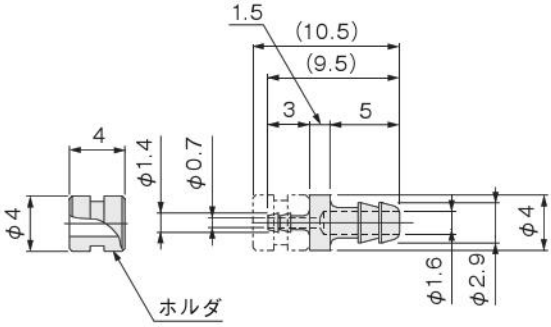
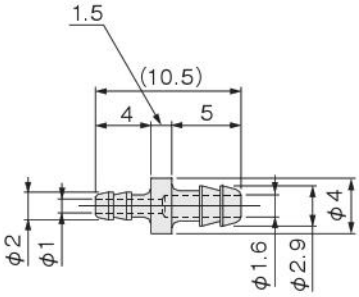
●NBF4-3BU -HN